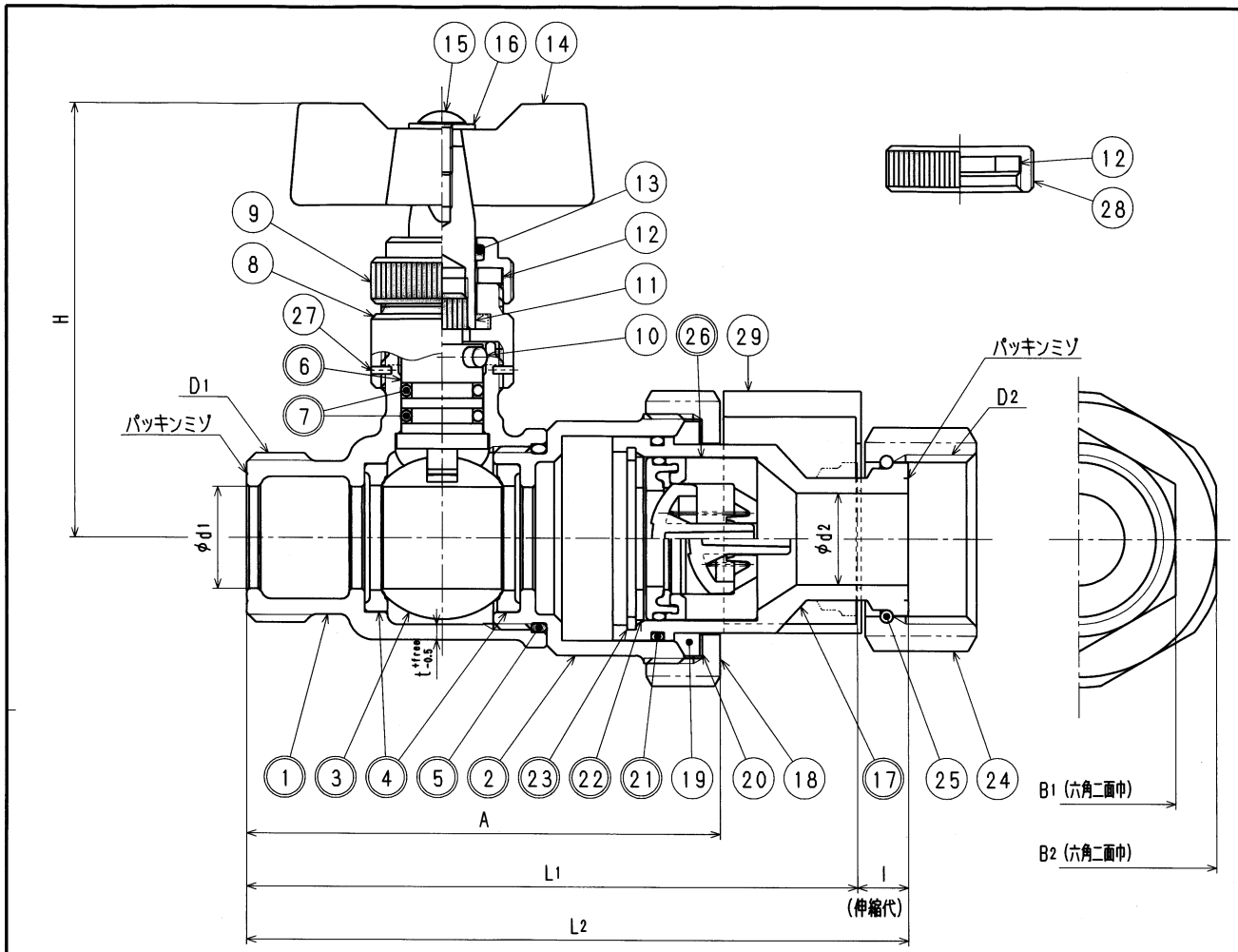

接水	品番	部品名	材質	規格番号	記号	摘要
○	1	胴	ビスマス青銅鋳物2種	JIS H 5120	CAC902	
○	2	ボール押え	ビスマス青銅連続鋳物2種	JIS H 5120	CAC902C	
○	3	ボール	ビスマス青銅連続鋳物2種	JIS H 5121	CAC902C	電着塗装
○	4	ボールシート	テフロン樹脂		PTFE	
○	5	Oリング	合成ゴム		NBR	
○	6	ステム	快削黄銅棒	JIS H 3250	C3604BD	Ni・Crメッキ
○	7	Oリング	合成ゴム		NBR	
	8	ステムカバー	快削黄銅棒	JIS H 3250	C3604BD	
	9	カバー	快削黄銅棒	JIS H 3250	C3604BD	
	10	ハンドル金具	快削黄銅棒	JIS H 3250	C3604BD	Ni・Crメッキ
	11	ストッパーピン	ステンレス鋼線	JIS G 4309	SUS304-W	
	12	パッキン	合成ゴム		NBR	
	13	Oリング	合成ゴム		NBR	
	14	ハンドル	青銅鋳物6種	JIS H 5120	CAC406	
	15	止めネジ	ステンレス鋼線	JIS G 4309	SUS304-W	
	16	座金	冷間圧延ステンレス鋼板	JIS G 4305	SUS304-CP	
○	17	伸縮ユニオン	ビスマス青銅鋳物2種or3種	JIS H 5120	CAC902or903	
			ビスマス青銅連続鋳物2種or3種	JIS H 5121	CAC902Cor903C	
	18	ナット	青銅鋳物6種	JIS H 5120	CAC406	
○	19	パッキン	合成ゴム		NBR	
	20	リーフ	塩化ビニル		PVC	
○	21	Oリング	合成ゴム		NBR	
○	22	座金	快削黄銅棒	JIS H 3250	C3604BD	
○	23	C形止め輪	ばね用ステンレス鋼帯	JIS G 4313	SUS304-CSP	
	24	直結ナット 金門	青銅鋳物6種	JIS H 5120	CAC406	
	25	直結リング	りん青銅線	JIS H 3270	C5191W-H	
○	26	逆止弁セット	アセタールコポリマー		POM	
			合成ゴム		NBR	
			ばね用ステンレス鋼線	JIS G 4314	SUS304-WPB	
	27	スプリングピン	ばね用ステンレス鋼帯	JIS G 4313	SUS304-CSP	
	28	キャップ	快削黄銅棒	JIS H 3250	C3604BD	
	29	スペーサー	ポリエチレン		PE	

注：部品表「接水」欄の○印及び 部品引出し番号の◎印は、水道水との接水部をしめす。

寸法表

(mm)

呼び径	A	D1	D2	d1	d2	H	L1	L2	l	B1	B2	t
13	78.0	G3/4	W25.8山14	13	13	78.0	100	110	10	31	41	2.5
20	93.0	G1	W33.0山14	20	20	85.5	120	130	10	38	54	3.0
25	103.5	G1 1/4	W39.0山14	25	25	89.0	135	145	10	47	62	3.0
20×13	93.0	G1	W25.8山14	20	13	85.5	120	130	10	31	54	3.0
25×20	103.5	G1 1/4	W33.0山14	25	20	89.0	135	145	10	38	62	3.0

図中の管用平行オネジは、JIS B0202（管用平行ネジ）B級とする。

来歴	No	日付	理由	担当
	2			
	1			
該当規格				

コード				品番	BLH-K
承認	検図	製図	設計	品名	L止水 盗防H形 金門
		桶川	桶川	尺度	Free mm
株式会社タブチ				日付	2016年 5月11日 A3